EN: Instruction manual
NO: Monteringsveiledning
SE: Installationsguide

LUZONSE Unilamp

KON

220-240V 50/60 Hz LED 2X3W IP55

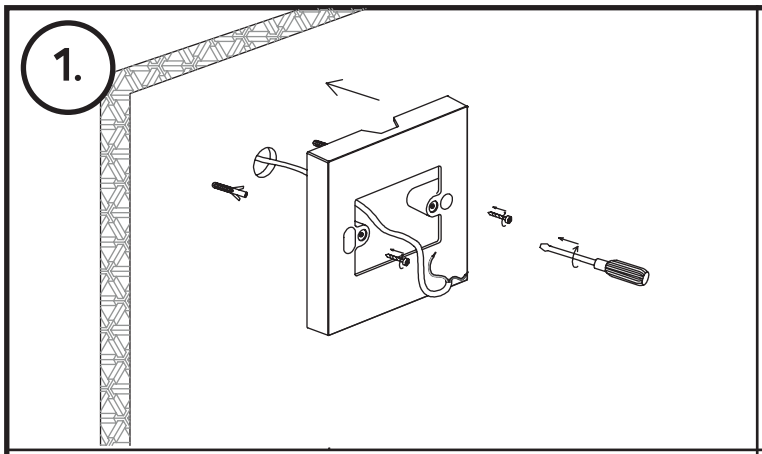

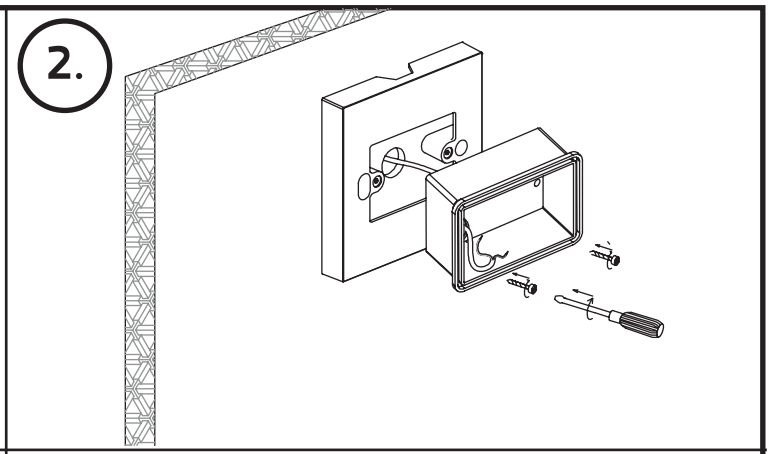

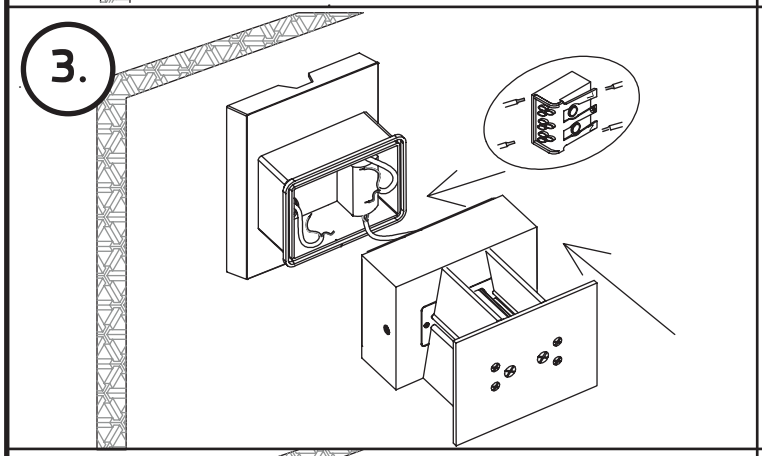

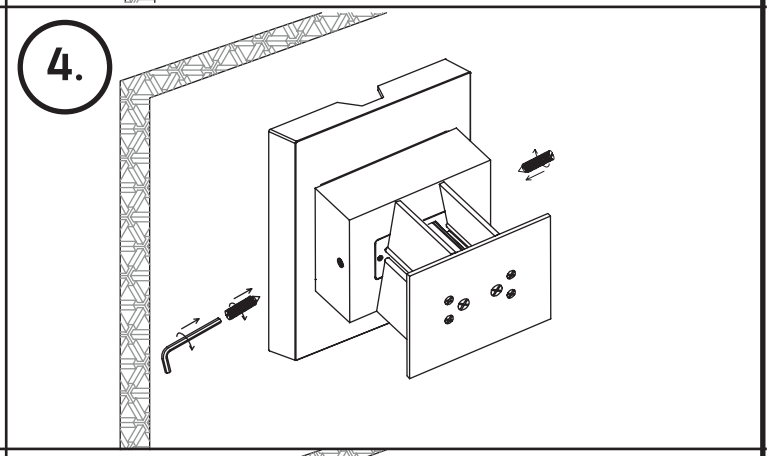

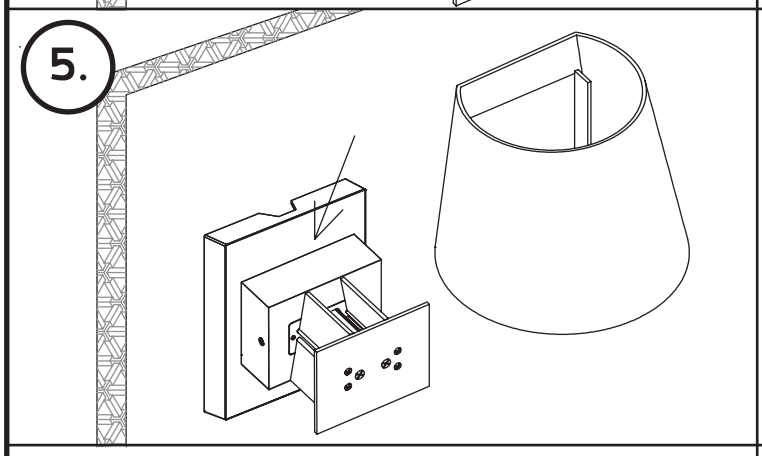

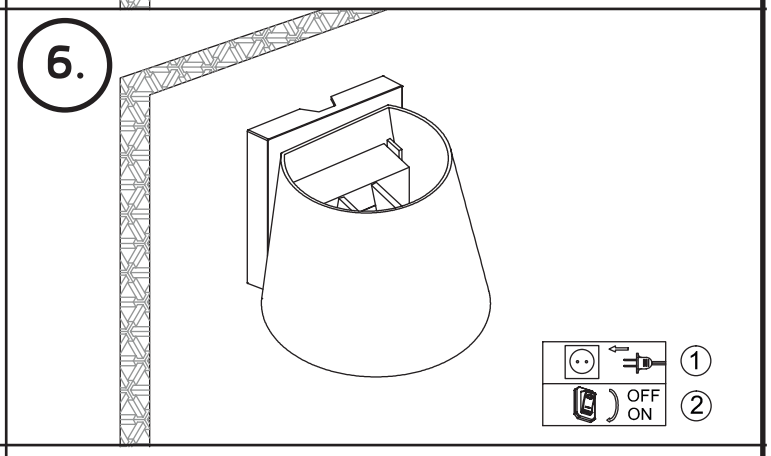

EN: Included bracket for cable entry.
NO: Inkludert brakett for kabelinnføring.
SE: Inklusive bygel för kabelgenomföring.

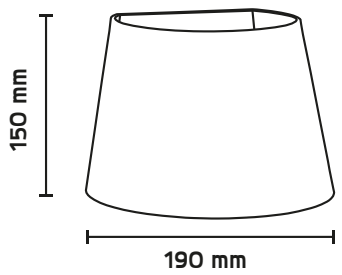

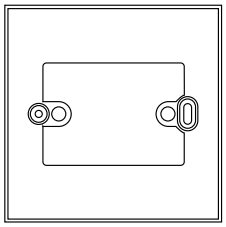

EN: Minimum distance to flammable material in the beam direction.
NO: Minimumsavstand til brennbart materiale i armaturens stråleretning.
SE: Minsta avstånd mellan brännbart material och lampans ljusrättning.

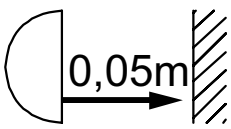

EN: Installation must be performed by a qualified electrician.
NO: Må installeres av autorisert el-installatør.
SE: Måste installeras av en behörig elinstallatör.